DATI TECNICI
TECHNICAL DATA

ETICHETTA
LABEL

IMIT
WW/YYP
TR 0/90 °C TYPE TR2 9335
N.C. C-1 16(6)A/250V~
N.O. C-2 6(4)A/250V~ T85
15(2,5)A/250V~
0497 INAIL TS/017/10
Cat. IV DIN TR/STB1211
540359

AZIONE TIPO / ACTION TYPE	2B (EN 60730-1)
INSTALLAZIONE TIPO / METHOD OF MOUNTING	A PANNELLO / PANEL MOUNTING
TENSIONE IMPULSIVA NOMINALE / RATED IMPULSE VOLTAGE	2,5 kV
INTERVALLO DI REGOLAZIONE / CONTROL RANGE	0 / 87 ±3 °C
DIFFERENZIALE / SWITCHING DIFFERENTIAL	△t 4 ±1 K
MAX. TEMPERATURA TESTA TERMOSTATO / MAX. SWITCHING HEAD TEMPERATURE	T 85
MAX TEMPERATURA BULBO / MAX BULB TEMPERATURE	130 °C
PORTATA CONTATTI / CONTACTS RATING	NC 16(6)A/250V~ NO 6(4)A/250V~
EFFETTO TEMPERATURA AMBIENTE / AMBIENT TEMPERATURE EFFECT	- 0,17 °C/°C (*)
FLUIDO CONTROLLATO / CONTROLLED MEDIUM	ACQUA , OLIO WATER , OIL
GRADO DI INQUINAMENTO / POLLUTION SITUATION	2 (EN 60730-1)

SCHEMA ELETTRICO
WIRING DIAGRAM

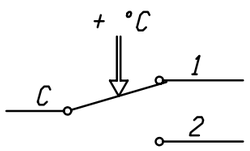

VALORI D'INTERVENTO CON TERMOSTATO A TEMPERATURA DI 20 °C
SWITCHING POINT WITH THERMOSTAT AT TEMPERATURE OF 20 °C

(*) VARIAZIONE DEL PUNTO DI INTERVENTO IN RAPPORTO ALLA VARIAZIONE DAL VALORE DI RIFERIMENTO DELLA TEMPERATURA AMBIENTE

(*) CHANGE IN SWITCHING POINT REFERRED TO CHANGE FROM REFERENCE OF AMBIENT TEMPERATURE

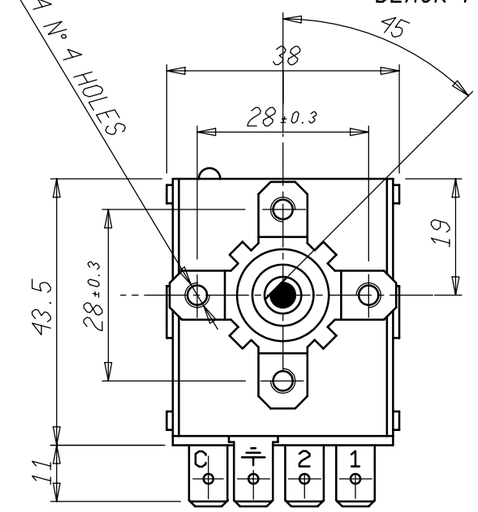

TERMOSTATO REGOLABILE
ADJUSTABLE THERMOSTAT
COD.002732

INSERIRE TERMOSTATO COD.002732
IN SACCHETTO DI NYLON COD.130350

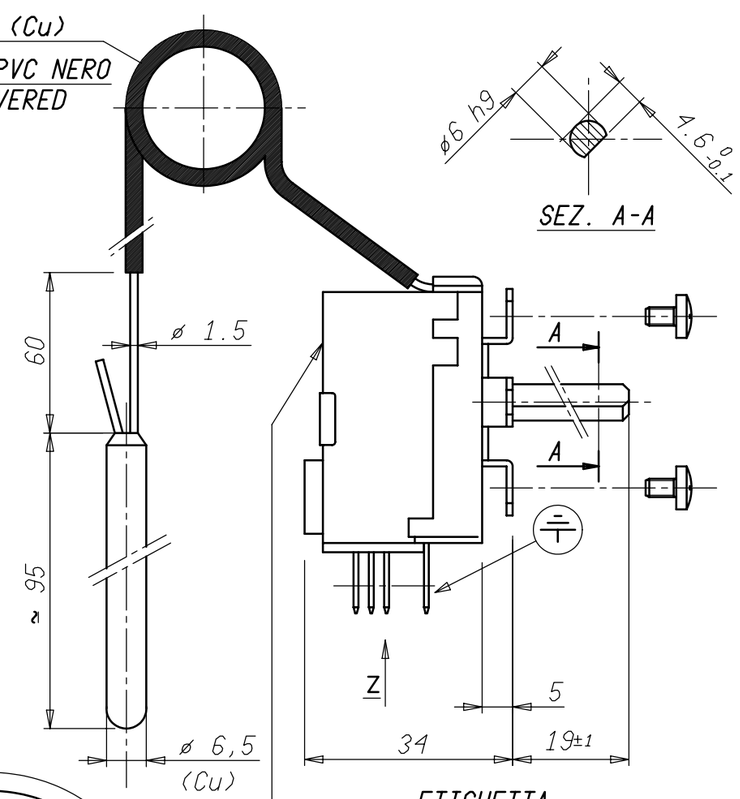

ETICHETTA
LABEL
COD.103066

VITE ARRESTO MANOPOLA
KNOB STOP SCREW

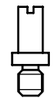

COD.556979

MOLLETTA ARRESTO MANOPOLA
KNOB STOP SPRING

COD.556978

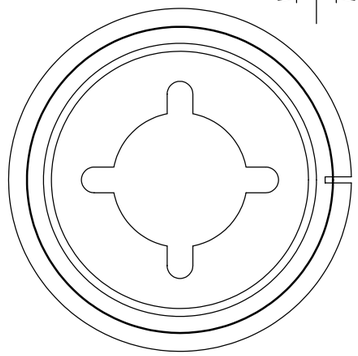

GHIERA CROMATA
CHROMED FRAME
COD.556501

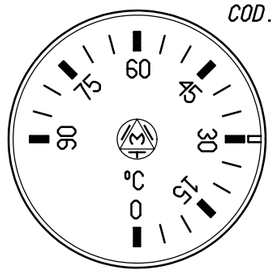

MANOPOLA TAMPOGRAFATA
PAD PRINTED KNOB
COD.556301

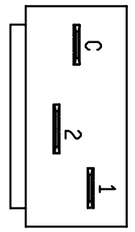

FASTONS 6,3x0,8

VISTA Z
VIEW Z

ETICHETTA PRODOTTO
COD.000141

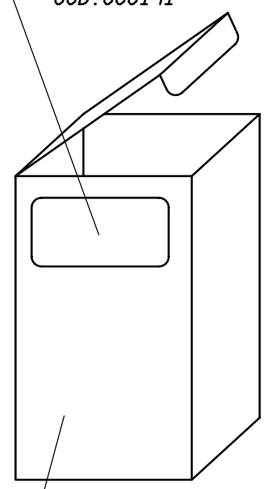

ASTUCCIO SINGOLO
COD.130930/A

NOTA: CONFEZIONE IMBALLO DA 10 PEZZI

Peso grezzo / Peso finito / Progetto N°	Quote senza indicazione di tolleranza: precisione gruppo B							Lunghezza lato minore ∠ α°			
	GRUPPO	da 0 a < 6	da 6 a < 30	da 30 a < 120	da 120 a < 315	da 315 a < 1000	da 1000 a ≤ 2000	OLTRE 2000	da 0 a < 10	da 10 a < 50	da 50 a ≤ 100	OLTRE 100
	A	±0.05	±0.1	±0.15	±0.2	±0.3	±0.5	-	±1°	±30'	±20'	±10'
	B	±0.1	±0.2	±0.3	±0.5	±0.8	±1.2	±2				
	C	±0.2	±0.5	±0.8	±1.2	±2	±3	±4				

Diseg.	M. CAPITANIO	03/02/14	Verif.	E. RUSSO	03/02/14

Scale 1:1 | Sost. il | dal | Disegno/Codice 5R0359/A1 | IMIT

Denominaz.
KIT TERMOSTATO TR2 / KIT THERMOSTAT TR2

A3

Il presente disegno non puo essere riprodotto, copiato o comunicato a terzi senza la nostra autorizzazione, come a termine di legge sui diritti d' autore

Verificato | Modificato | Data | Mod. num. | Mod.